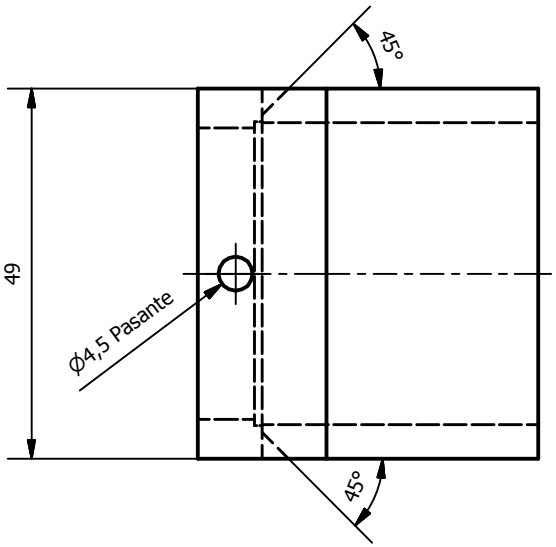

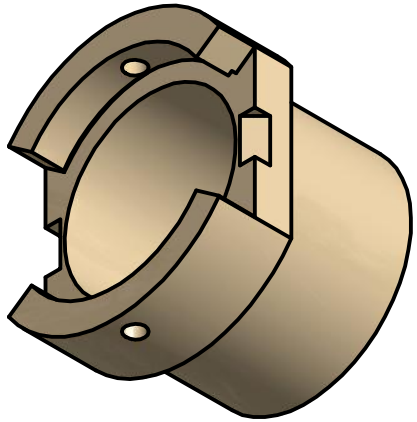

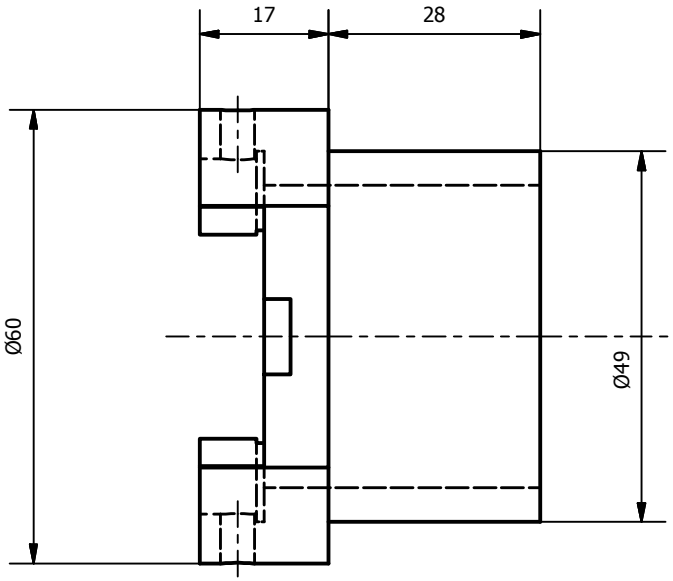

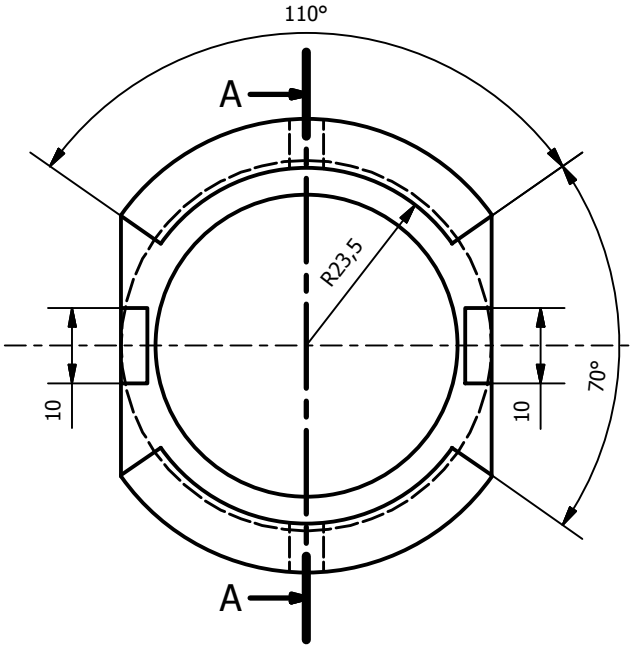

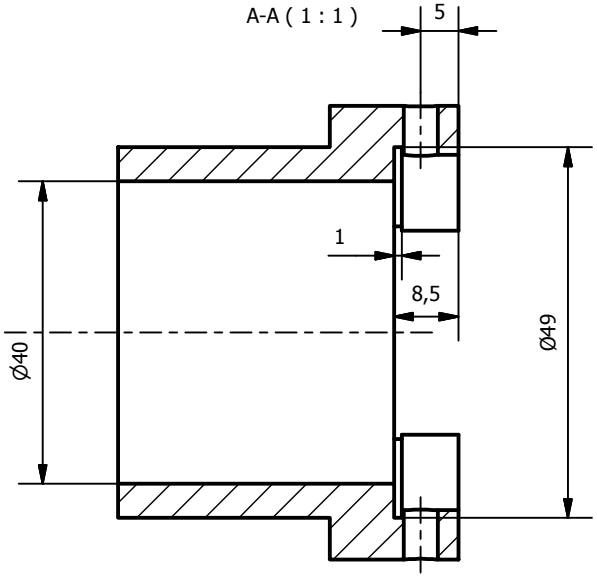

RUTA DIB.: Z:\EQF-101\F1-15\PLANOS\CAD\EQF-101-023 CERAMICA CRISOL.idw

RUTA MOD.: Z:\EQF-101\F1-15\PLANOS\INVENTOR\CERAMICA CRISOL.ipt

A4	TOLERANCIAS	ESCALA	DISEÑADO		EQFX-023	REVISION
	ISO 2768	1:1	P. Elías García	04/05/2015		C

HI CERAMICA CRISOL

MATERIAL	COMENTARIOS	HOJA
KeTiAL	Pieza simetrica por el eje anotado. Radios no indicados hacer con R1.	1 /1